DENER MAKİNA SAN. TİC. LTD. ŞTİ.

+90 352 321 13 50
+90 352 321 13 53
O.S.B. 8.Cadde No:40-42
38070 Kayseri / TÜRKİYE
info@dener.com
www.dener.com


# ГИДРАВЛИЧЕСКИЙ ЛИСТОГИБОЧНЫЙ ПРЕСС С ЧПУ

www.dener.com

ГИДРАВЛИЧЕСКИЙ
ПРЕСС

# О КОМПАНИИ

Компания Dener основана в 1974 году в Кайсери, Турция.
Компания занимается производством оборудования для металлообработки, такого как листогибочные прессы с сервоприводом с ЧПУ, гибридные и гидравлические листогибочные прессы с ЧПУ, гидравлические гильотинные ножницы с ПУ-ЧПУ и установки волоконно-лазерной и плазменной резки с ЧПУ.

Производственные предприятия Dener находятся в промышленной части свободной экономической зоны в Кайсери. С момента основания компания Dener придерживается принципов высокого качества производства и применяет передовые технологии. Это подтверждается применением системы менеджмента качества ISO 9001 и соблюдением европейских стандартов безопасности. Компания Dener является одним из ведущих турецких производителей в области создания оборудования для металлообработки. На территории закрытого производственного предприятия площадью 30 000 м2 сосредоточены признанные промышленные технологии и оборудование. На сегодняшний день станки компании Dener применяются по всему миру.

# СОДЕРЖАНИЕ


04 PUMA XL
- Стандартная комплектация
- Применяемые системы ЧПУ
- Опциональные возможности
- Задние упоры

12 ПРЕИМУЩЕСТВА

14 PUMA XL ТЕХНИЧЕСКИЕ ХАРАКТЕРИСТИКИ

16 SMART XL
- Стандартная комплектация
- Применяемые системы ЧПУ
- Опциональные возможности

22 SMART XL ТЕХНИЧЕСКИЕ ХАРАКТЕРИСТИКИ

26 СПЕЦИАЛЬНЫЕИНСТРУМЕНТЫ

28 КРЕПЛЕНИЯ ИНСТРУМЕНТОВ

* На фотографии станка присутствует дополнительное оборудование.



PUMA XL

puma xl

Листогибочный пресс с ЧПУ Dener серии PUMA XL разработан как многофункциональный, надежный и высокотехнологичный гибочный станок. При производстве листогибочных прессов Dener PX использованы самые совершенные производственные технологии, это позволило компании Dener создать оборудование высочайшего качества. Основываясь на проверенной конструкции, компания Dener увеличила скорость работы, высоту хода, просвет и возможности прессов серии PUMA XL

Серия PUMA XL представляет собой синхронизируемый гидравлический листогибочный пресс с ЧПУ с 2D графикой, которое обеспечивает простоту в работе, быстрое программирование, легкую настройку оборудования и автоматический расчет последовательности гибки. Возможность предварительного двухмерного программирования при помоши контроллера S 660 PC позволяет конечному пользователю создавать программу гибки на обычном компьютере и передавать ее на станок при помоши подключения LAN или через USB-порт. Эти функции обеспечивают популярность гидравлического листогибочного пресса Dener PUMA XL .в сфере металлообработки.

## **Технологические Решение для** Ваших Сложных Гибов...

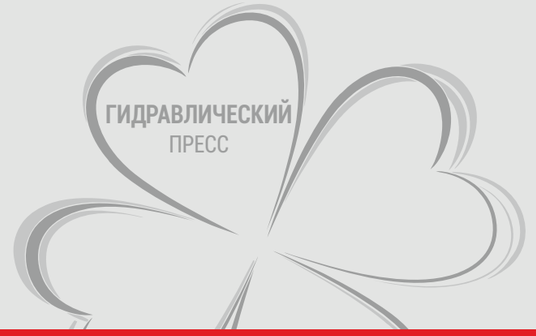

# СТАНДАРТНАЯ КОМПЛЕКТАЦИЯ

Двухосевой (XR) задний упор

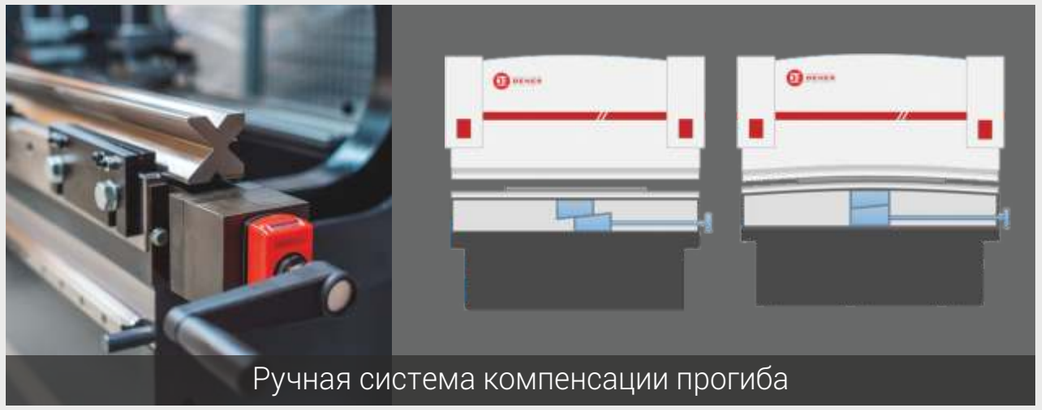

Ручная система компенсации прогиба

Передние поддержки листа

Система ЧПУ ESA S 660 W

ОСНАЩЕНИЕ
ЕВРОПЕЙСКОГО ТИПА
ИНСТРУМЕНТОМ
СЕРИИ PUMA XL
Секционный пуансон
Секционная
4-х ручьевая матрица

DENER

www.dener.com

# ОПЦИОНАЛЬНЫЕ ВОЗМОЖНОСТИ

## СТАНДАРТНАЯ

### Система ЧПУ ESA S 660 W

- Режим 2D программирования при помощи графического сенсорного дисплея
- 3D визуализация при моделировании и производстве
- База данных корректировки загибки
- Цветной 19" TFT-дисплей с высоким разрешением
- Операционная Система Windows 7
- Офлайн программное обеспечение ESA BEND для ПК
- 2 порта USB, 2 порта подключения сети Ethernet, 2 порта Serila.

## ОПЦИОНАЛЬНЫЕ

### Cybelec серии ModEva 15T

- Цветной 15" TFT-дисплей с высоким разрешением
- Режим 2D программирования при помощи графического сенсорного дисплея
- Режим 3D визуализации.
- Возможность многократного моделирования
- Отображение ошибок и предупреждающих сообщений на дисплее панели управления
- Применение сети Ethernet для передачи данных
- Офлайн программное обеспечение PC 1200 для ПК

## ОПЦИОНАЛЬНЫЕ

### DELEM DA-66T

- Режим 2D программирования при помощи графического сенсорного дисплея
- 3D визуализация при моделировании
- Цветной 17" TFT-дисплей с высоким разрешением
- Импорт DXF и 3D Файлов
- Полный пакет приложений для Windows
- Совместимость с Delem Modusys
- Порт USB, периферический интерфейс
- Сенсорный интерфейс гибки и корректировки гибки

### DELEM DA-69T

- Режим 2D-3D программирования при помощи графического сенсорного дисплея
- 3D визуализация при моделировании
- Цветной 17" TFT-дисплей с высоким разрешением
- Импорт DXF и 3D Файлов
- Полный пакет приложений для Windows
- Совместимость с Delem Modusys
- Порт USB, периферический интерфейс
- Сенсорный интерфейс гибки и корректировки гибки





## ОПЦИОНАЛЬНЫЕ ВОЗМОЖНОСТИ

Моторизированная система компенсации прогиба
Гидромеханическое система компенсации прогиба (динамическое)

Конфигурации задних упоров

# ЧПУ ЗАДНИЕ УПОРЫ ОПИСАНИЕ

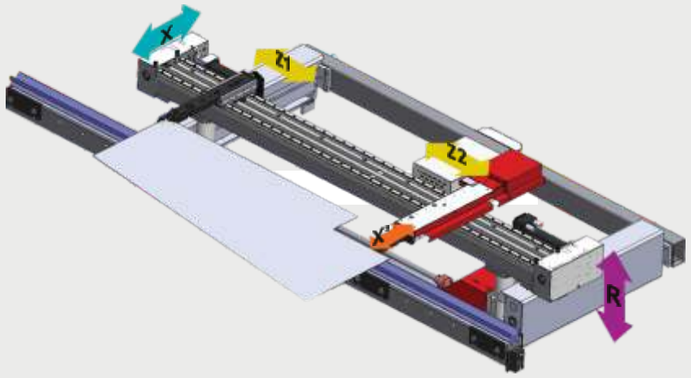


Одним из главных составляющих для листогибочного пресса является задний упор. В зависимости от того, требуется ли загиб листа в нескольких местах, одиночный загиб или конусообразный загиб, пресс Dener Puma XL предлагает пользователю 6 разных модификаций заднего упора. В зависимости от формы деталей и ее сложности пресса Dener Puma XL оснащаются определенной конфигурацией заднего упора, позволяющей достичь превосходных результатов гибки. Нашим заказчикам мы предлагаем следующие модели: Стандартный задний упор Dener Puma XL (Стандартный) задний упор типа X-R, ШВП для оси X, двойная линейная направляющая для оси X. На балке расположены два упорных блока, регулируемых вручную по горизонтали. Точность позиционирования +0,03 мм. Точность повторного позиционирования +0,03 мм. Сервоприводы переменного тока для осей X и R.

## Дополнительные оси перемещения заднего упора

Задний упор типа X-X'-R (независимое перемещение упорного блока по оси X)
Задний упор типа X1 X2 R (позиционирование балки заднего упора под углом)
Задний упор типа X-R-Z1-Z2 (независимое перемещение упорных блоков по осям Z1 и Z2 управление от ЧПУ)
Задний упор типа X-X'-R-Z1-Z2 (независимое перемещение упорных блоков по осям Z1, Z2 и по оси X' +100 мм)
Задний упор типа X1 X2 R Z1-Z2 (независимое перемещение упорных блоков заднего упора по осям X1,X2,Z1,Z2)
Осевой задний упор ATF тип 6 X1 X2 R1 R2 Z1 Z2 (независимое перемещение упорных блоков заднего упора по всем осям)

ОПЦИОНАЛЬНЫЕ ВОЗМОЖНОСТИ PUMA XL

X1, X2, R

X, R, Z1, Z2

X1, X2, R, Z1, Z2

Bar Type - X1, X2, R1, R2, Z1, Z2

ATF - X1, X2, R1, R2, Z1, Z2

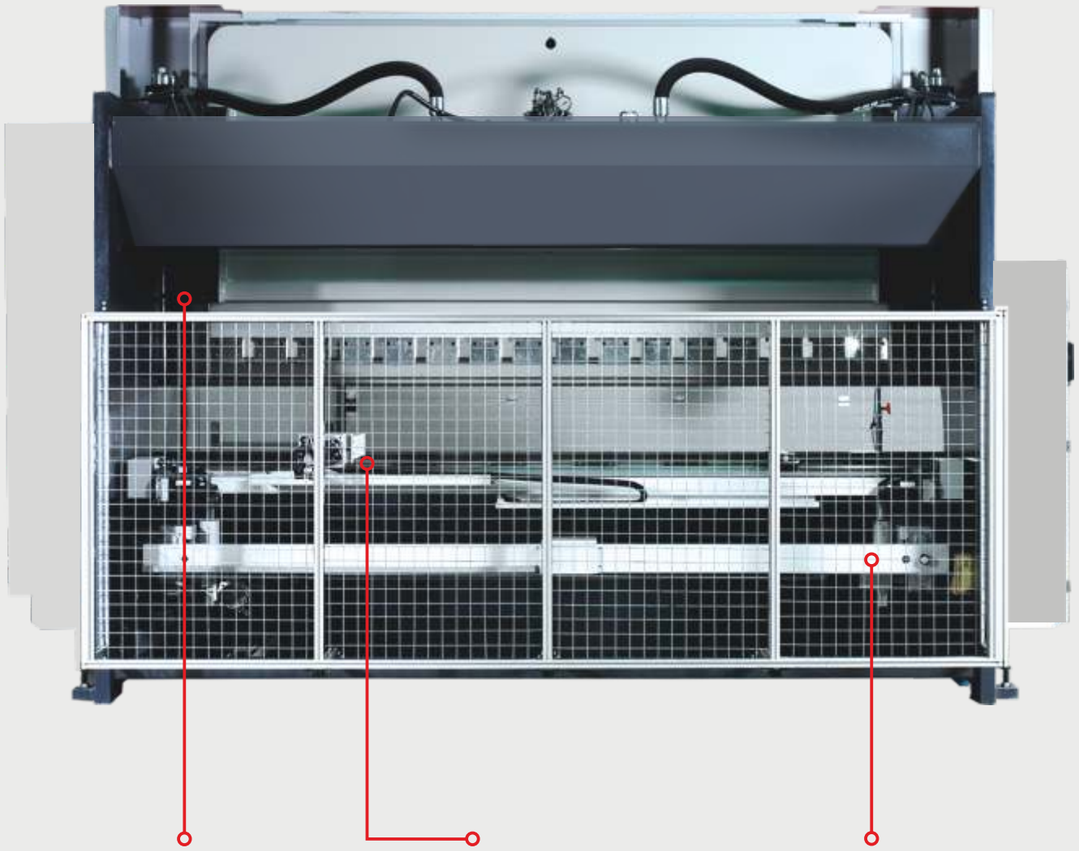

*Увеличенная глубина зева горловины (ГАП)*

*Увеличенная высота хода (Больший просвет)*

*Усиленные передние поддержки листа (для моделей с усилием свыше 175 тонн)*

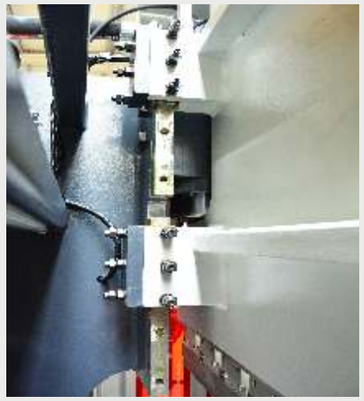

*Усиленная система крепления верхней балки на 4-ех направляющих*

*Усиленное крепление упорных блоков*

*Усиленный задний упор на двойных линейных направляющих*

DENER
www.dener.com

# PUMA XL

| PUMA XL | 1540 | 2060 | 2660 | 26100 | 30100 | 30135 | 30175 | 30220 | 30320 | 36175 | 36220 | 36320 | 40175 | 40220 | 40320 | 40400 | 40500 | 40600 | 60220 | 60320 | 60400 | 60600 |
|---|---|---|---|---|---|---|---|---|---|---|---|---|---|---|---|---|---|---|---|---|---|---|
| Ширина рабочего стола (mm) (A) | 1550 | 2050 | 2600 | 2600 | 3020 | 3020 | 3020 | 3020 | 3020 | 3600 | 3600 | 3600 | 4050 | 4050 | 4050 | 4050 | 4050 | 4050 | 6050 | 6050 | 6050 | 6050 |
| Усилие (T) | 40 | 60 | 60 | 100 | 100 | 135 | 175 | 220 | 320 | 175 | 220 | 320 | 175 | 220 | 320 | 400 | 500 | 600 | 220 | 320 | 400 | 600 |
| Скорость подвода (мм/с) | 180 | 180 | 160 | 160 | 160 | 160 | 150 | 140 | 140 | 150 | 140 | 140 | 150 | 140 | 140 | 80 | 80 | 60 | 100 | 80 | 60 | 60 |
| Рабочая скорость (мм/с) | 10 | 10 | 10 | 10 | 10 | 10 | 10 | 10 | 10 | 10 | 10 | 10 | 10 | 10 | 10 | 10 | 10 | 10 | 10 | 10 | 8 | 8 |
| Скорость возврата (мм/с) | 160 | 160 | 150 | 150 | 150 | 140 | 130 | 130 | 120 | 130 | 130 | 120 | 130 | 130 | 120 | 80 | 80 | 60 | 100 | 80 | 60 | 60 |
| Ход пуансона (C) (мм) | 220 | 220 | 300 | 300 | 300 | 320 | 350 | 350 | 400 | 350 | 350 | 400 | 350 | 350 | 400 | 400 | 400 | 400 | 350 | 400 | 400 | 430 |
| Просвет (D) (мм) | 410 | 410 | 530 | 530 | 530 | 550 | 600 | 600 | 650 | 600 | 600 | 650 | 600 | 600 | 650 | 650 | 650 | 650 | 600 | 650 | 650 | 680 |
| ГАП (E) (мм) | 400 | 400 | 450 | 450 | 450 | 450 | 450 | 450 | 450 | 450 | 450 | 450 | 450 | 450 | 450 | 600 | 600 | 600 | 450 | 450 | 600 | 600 |
| Расстояние между стойками (B) (мм) | 1255 | 1650 | 2150 | 2150 | 2550 | 2550 | 2550 | 2550 | 2550 | 3100 | 3100 | 3100 | 3550 | 3550 | 3550 | 3550 | 3550 | 3550 | 5100 | 5100 | 5100 | 5100 |
| Длина (L) (мм) | 2260 | 2600 | 3100 | 3280 | 3685 | 3700 | 3700 | 3700 | 3750 | 4250 | 4250 | 4300 | 4700 | 4700 | 4740 | 5050 | 4770 | 4815 | 6770 | 6770 | 6850 | 7180 |
| Ширина (W) (мм) | 1920 | 1965 | 1920 | 2250 | 2250 | 2240 | 2280 | 2280 | 2320 | 2280 | 2280 | 2385 | 2280 | 2280 | 2270 | 2840 | 3240 | 4050 | 2435 | 2435 | 2950 | 3785 |
| Ширина без передних опор (Y) (мм) | 1330 | 1335 | 1330 | 1695 | 1670 | 1710 | 1710 | 1710 | 1740 | 1710 | 1710 | 1740 | 1710 | 1710 | 1725 | 2310 | 2600 | 2130 | 1760 | 1760 | 2070 | 3190 |
| Высота (H) (мм) | 2355 | 2350 | 2360 | 2780 | 2772 | 2825 | 3025 | 3050 | 3100 | 3025 | 3050 | 3100 | 3050 | 3050 | 3100 | 3550 | 2760 | 4225 | 3050 | 3100 | 3450 | 4120 |
| Высота стола (F) (мм) | 900 | 900 | 900 | 900 | 900 | 900 | 900 | 920 | 920 | 920 | 920 | 920 | 920 | 920 | 920 | 1095 | 1095 | 1095 | 920 | 920 | 1095 | 1000 |
| Глубина полости (мм) | 0 | 0 | 0 | 0 | 0 | 0 | 0 | 0 | 0 | 0 | 0 | 0 | 0 | 0 | 0 | 0 | 0 | 850 | 0 | 0 | 0 | 1030 |
| Мощность главного двигателя (кВт) | 7,5 | 7,5 | 11 | 11 | 11 | 15 | 22 | 22 | 30 | 22 | 22 | 30 | 22 | 22 | 22 | 30 | 45 | 45 | 22 | 30 | 45 | 45 |
| Объем масляного бака (л) | 100 | 100 | 190 | 190 | 190 | 190 | 300 | 300 | 400 | 300 | 300 | 400 | 300 | 300 | 400 | 400 | 400 | 600 | 300 | 400 | 400 | 600 |
| Масса (кг) | 4850 | 5100 | 6000 | 8200 | 9450 | 10350 | 12050 | 12550 | 15550 | 13800 | 14300 | 16800 | 15000 | 15500 | 17900 | 24200 | 33900 | 46900 | 21000 | 23900 | 32000 | 57800 |

Компания Dener сохраняет за собой право вносить изменения в технические характеристики оборудования без предварительного уведомления.

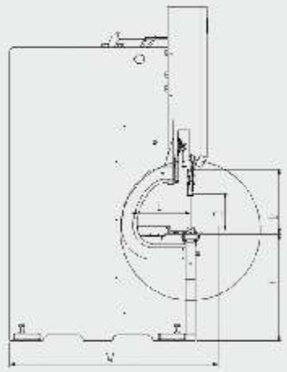

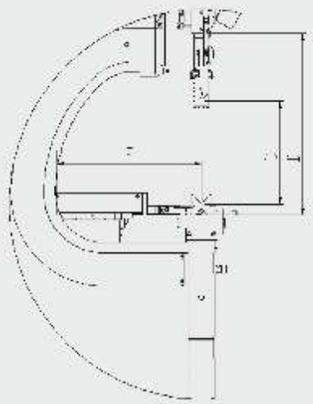

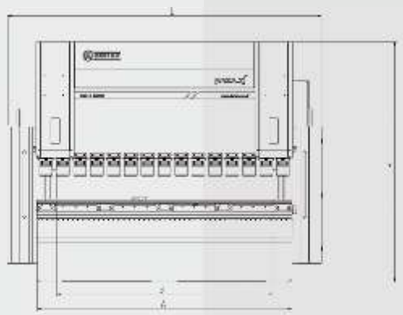

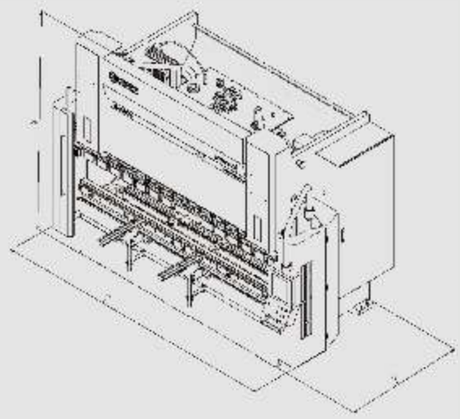

* На фотографии станка присутствует дополнительное оборудование.



SMART XL

smart xl

Гидравлический листогибочный пресс DENER SMART XL являеться настоящей инновации для металлобрабатываюших предприятий малого и среднего звена.

SMART XL это синхронизированный листогибочный пресс с постым 2D ЧПУ, который предлогает легкость в использовании, быстрое и простое программирование, легкость в запуске станка, автоматическое вычесление угла гиба, усилия и позиционирования задней оси.

Эти функции обеспечивают станку SMART XL , большую популярность среди пользователей станков.

DENER
www.dener.com

# СТАНДАРТНАЯ КОМПЛЕКТАЦИЯ

## Система ЧПУ ESA S 630

- Режим 2D программирования при помощи графическогосенсорного дисплея
- База данных корректировки загибки
- Цветной 10" TFT-дисплей
- Офлайн программное обеспечение
- ESA BEND для ПК
- 1 порта USB, Ethernet.
- Автоматический или ручной режим выполнения программ
- Библиотека инструмента, материалов

Оснашение Европейским Типом Крепления Инструмента

Усиленные передние поддержки листа

ОСНАЩЕНИЕ
ЕВРОПЕЙСКОГО ТИПА
ИНСТРУМЕНТОМ
СЕРИИ PUMA XL
Секционный пуансон
Секционная
4-х ручьевая матрица

DENER

www.dener.com

# ЧПУ ЗАДНИЕ УПОРЫ | ОПИСАНИЕ

Одноосевой (X) задний упор

Двухосевой (XR) задний упор

Дополнительный Упор для Одноосевого Заднего Упора

Ручная система компенсации прогиба

Моторизированная система компенсации прогиба

DENER
www.dener.com

DENER
www.dener.com

# SMART XL

| SMART XL | 1540 | 2060 | 2660 | 26100 | 30100 | 30135 | 30175 | 30220 | 30320 | 36175 | 36220 | 36320 | 40175 | 40220 | 40320 | 40400 | 40500 | 40600 | 60220 | 60320 | 60400 | 60600 |
|---|---|---|---|---|---|---|---|---|---|---|---|---|---|---|---|---|---|---|---|---|---|---|
| Ширина рабочего стола (mm) (A) | 1550 | 2050 | 2600 | 2600 | 3020 | 3020 | 3020 | 3020 | 3020 | 3600 | 3600 | 3600 | 4050 | 4050 | 4050 | 4050 | 4050 | 4050 | 6050 | 6050 | 6050 | 6050 |
| Усилие (T) | 40 | 60 | 60 | 100 | 100 | 135 | 175 | 220 | 320 | 175 | 220 | 320 | 175 | 220 | 320 | 400 | 500 | 600 | 220 | 320 | 400 | 600 |
| Скорость подвода (мм/с) | 180 | 180 | 180 | 160 | 160 | 160 | 150 | 140 | 140 | 150 | 140 | 140 | 150 | 140 | 140 | 80 | 80 | 60 | 100 | 80 | 60 | 60 |
| Рабочая скорость (мм/с) | 10 | 10 | 10 | 10 | 10 | 10 | 10 | 10 | 10 | 10 | 10 | 10 | 10 | 10 | 10 | 10 | 10 | 10 | 10 | 10 | 8 | 8 |
| Скорость возврата (мм/с) | 160 | 160 | 160 | 150 | 150 | 140 | 130 | 130 | 120 | 130 | 130 | 120 | 130 | 130 | 120 | 80 | 80 | 60 | 100 | 80 | 60 | 60 |
| Ход пуансона (C) (мм) | 220 | 220 | 220 | 300 | 300 | 320 | 350 | 350 | 400 | 350 | 350 | 400 | 350 | 350 | 400 | 400 | 400 | 400 | 350 | 400 | 400 | 430 |
| Просвет (D) (мм) | 410 | 410 | 410 | 530 | 530 | 550 | 600 | 600 | 650 | 600 | 600 | 650 | 600 | 600 | 650 | 650 | 650 | 650 | 600 | 650 | 650 | 680 |
| ГАП (E) (мм) | 400 | 400 | 400 | 450 | 450 | 450 | 450 | 450 | 450 | 450 | 450 | 450 | 450 | 450 | 450 | 600 | 600 | 600 | 450 | 450 | 600 | 600 |
| Расстояние между стойками (B) (мм) | 1250 | 1650 | 2150 | 2150 | 2555 | 2555 | 2555 | 2555 | 2555 | 3100 | 3100 | 3100 | 3550 | 3550 | 3550 | 3550 | 3550 | 3550 | 100 | 5100 | 5100 | 5100 |
| Длина (L) (мм) | 2260 | 2600 | 3100 | 3200 | 3740 | 3800 | 3800 | 3800 | 3800 | 4350 | 4350 | 4350 | 4800 | 4800 | 4825 | 4750 | 4770 | 4815 | 6770 | 6770 | 6850 | 7180 |
| Ширина (W) (мм) | 1920 | 1965 | 1920 | 2100 | 3455 | 2400 | 2585 | 2590 | 2590 | 2585 | 2590 | 2590 | 2590 | 2590 | 2590 | 3150 | 3240 | 4050 | 2435 | 2435 | 2950 | 3785 |
| Ширина без передних опор (Y) (мм) | 1330 | 1335 | 1330 | 1695 | 1670 | 1710 | 1710 | 1710 | 1740 | 1710 | 1710 | 1740 | 1710 | 1710 | 1725 | 2310 | 2600 | 3130 | 1760 | 1760 | 2270 | 3190 |
| Высота (H) (мм) | 2355 | 2350 | 2350 | 2500 | 2500 | 2950 | 3050 | 3050 | 3080 | 3050 | 3050 | 3080 | 3050 | 3050 | 3080 | 3800 | 2760 | 4225 | 3050 | 3100 | 3450 | 4120 |
| Высота стола (F) (мм) | 900 | 900 | 900 | 900 | 900 | 900 | 920 | 920 | 920 | 920 | 920 | 920 | 920 | 920 | 920 | 1095 | 1095 | 1095 | 920 | 920 | 1095 | 1000 |
| Глубина полости (мм) | 0 | 0 | 0 | 0 | 0 | 0 | 0 | 0 | 0 | 0 | 0 | 0 | 0 | 0 | 0 | 0 | 0 | 850 | 0 | 0 | 0 | 1030 |
| Мощность главного двигателя (кВт) | 7,5 | 7,5 | 7,5 | 11 | 11 | 15 | 22 | 22 | 30 | 22 | 22 | 30 | 22 | 22 | 30 | 45 | 45 | 45 | 22 | 30 | 45 | 45 |
| Объем масляного бака (л) | 100 | 100 | 100 | 190 | 190 | 190 | 300 | 300 | 400 | 300 | 300 | 400 | 300 | 300 | 400 | 400 | 400 | 600 | 300 | 400 | 400 | 600 |
| Масса (кг) | 4200 | 4700 | 5400 | 7700 | 8000 | 9800 | 11000 | 11250 | 15000 | 12500 | 13000 | 15000 | 13400 | 13250 | 16500 | 28000 | 32500 | 45500 | 22000 | 21700 | 29800 | 58000 |

Компания Dener сохраняет за собой право вносить изменения в технические характеристики оборудования без предварительного уведомления.

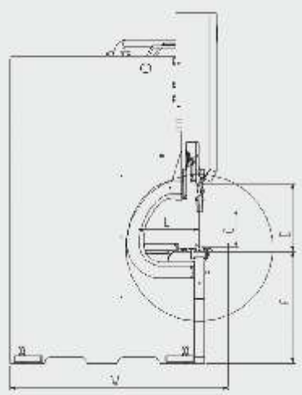

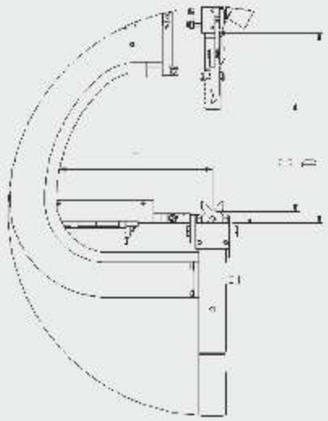

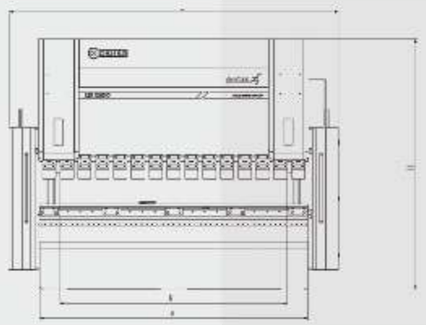

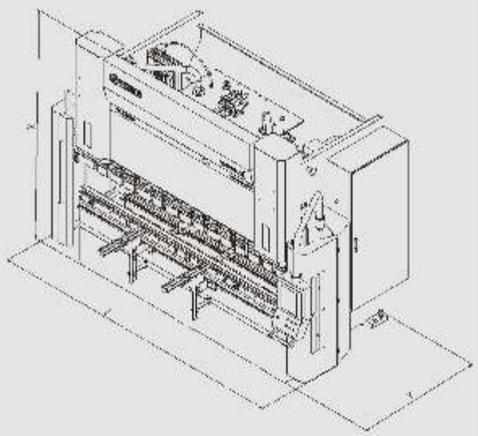

# “РАСШИРЬТЕ СВОИ ГОРИЗОНТЫ”

DENER

www.dener.com

“РАСШИРЬТЕ СВОИ ГОРИЗОНТЫ”

# СПЕЦИАЛЬНЫЕ ИНСТРУМЕНТЫ

Набор многоручьевых матриц

Широкий стол Регулируемая

Регулируемая V-образная матрица

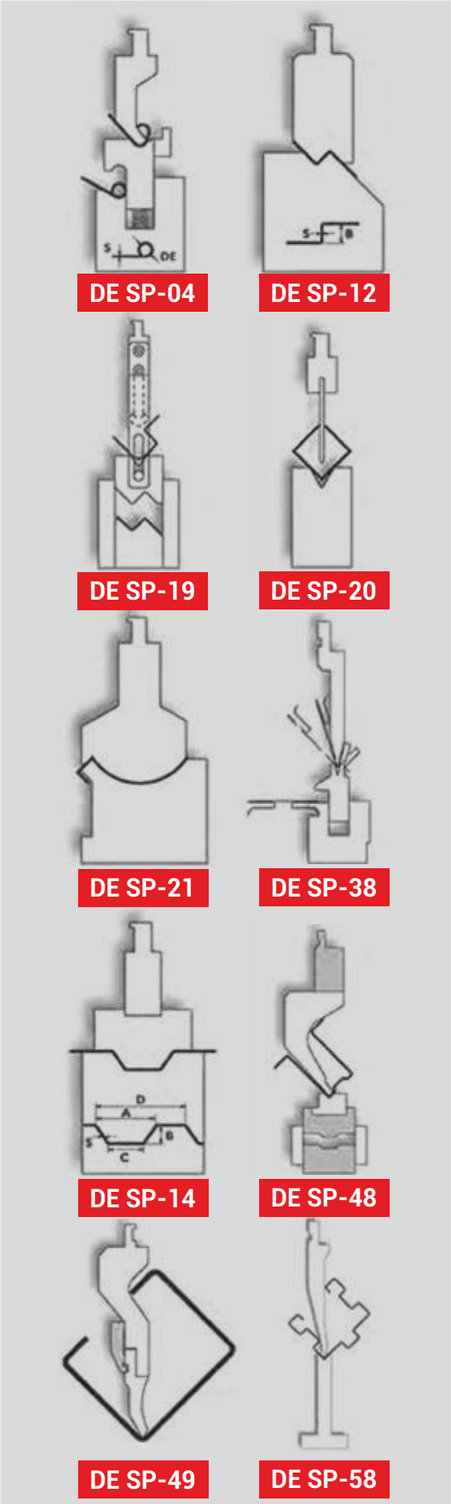


# AKCECO PUMAXL SMARTXL

## ОПЦИОНАЛЬНЫЕ ВОЗМОЖНОСТИ

## БЕЗОПАСНОСТЬ

Лазерная система безопасности, соответствующая требованиям ЕС

Автоматизированная лазерная система безопасности AkasIII, соответствующая требованиям ЕС

# РАЗНОВИДНОСТИ КРЕПЛЕНИЯ ИНСТРУМЕНТА

Пневматическое зажимное устройство Dener

Быстрозажимная система крепления инструмента

Механическая система крепления пуансона Wila NSCL-I-HC/UPB

Гидравлическая система крепления пуансона Wila NSCL-I-MC/UPB

Механическая система крепления матрицы Wila NSCR-I-MC-CNC/UPB

Гидравлическая система крепления матрицы Wila NSCR-I-HC-H/UPB



## АКСЕССУАРЫ PUMA XL / SMART XL

### ОПЦИОНАЛЬНЫЕ ВОЗМОЖНОСТИ

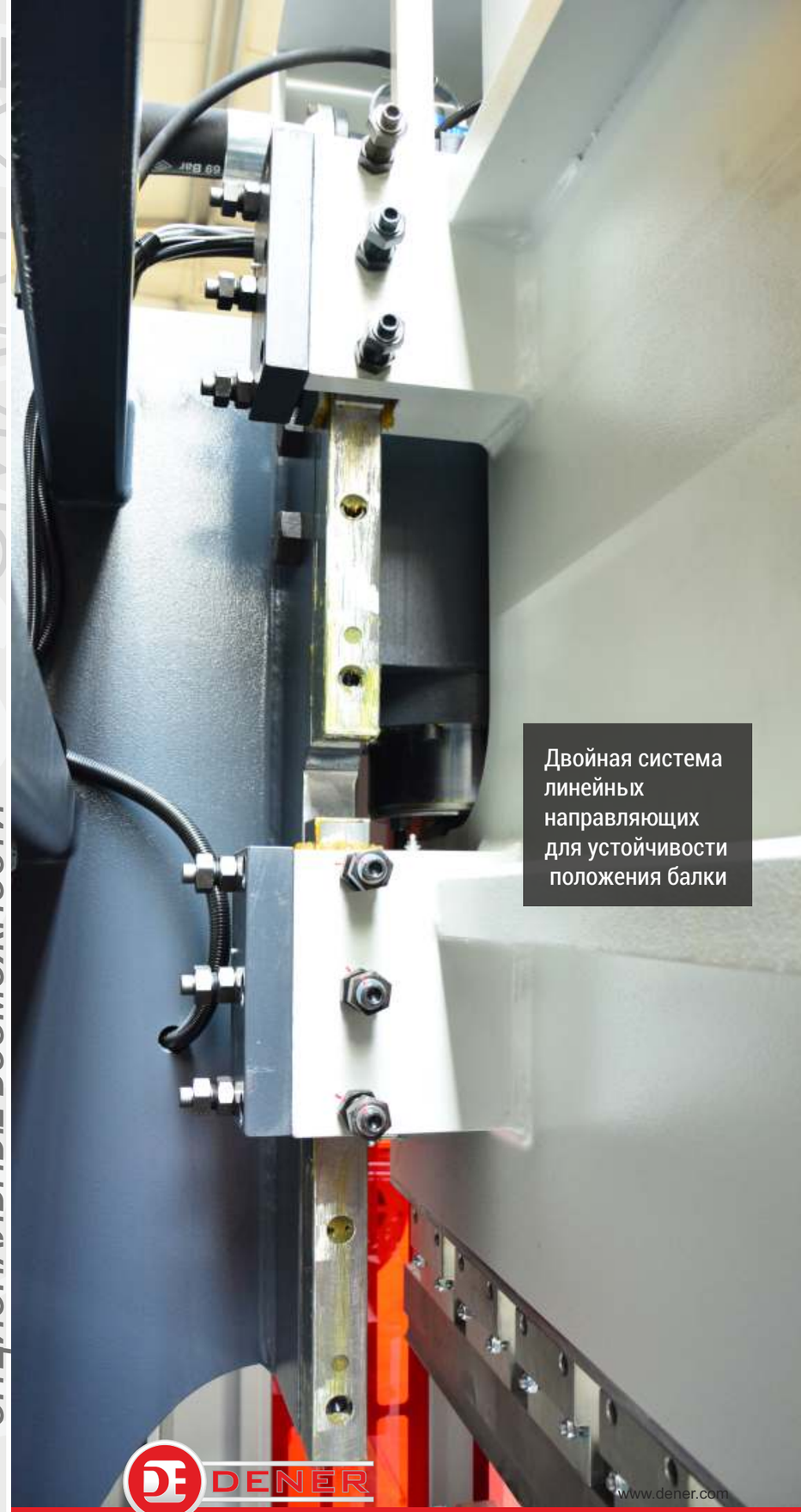

Двойная система линейных направляющих для устойчивости положения балки

# ОПЦИОНАЛЬНЫЕ ВОЗМОЖНОСТИ

Система охлаждения масла гидравлической системы (Опция)

AC адаптер для электрического шкафа подогрев электрического шкафа (Опция)

Моторизированные передние поддержки листа (управление от ЧПУ) (Опция)

Дополнительные упорные блоки заднего упора (Опция)

Исполнение тандем

# Специальные проекты

DENER
www.dener.com

# “РАСШИРЬТЕ СВОИ ГОРИЗОНТЫ”

DENER
www.dener.com

“РАСШИРЬТЕ СВОИ ГОРИЗОНТЫ”